Vestavný odkapávač dvojitý
Vstavaný odkvapkávač dvojitý
Kétszintű edénycsepegtető állvány
Scurgator de vase cu două niveluri

OC-A0150-06	kartáčovaná ocel kartáčovaná oceľ szálcsiszolt acél oțel periat	nerezová ocel nehrdzavejúca oceľ rozsdamentes acél oțel inoxidabil
OC-A0160-06		
OC-A0170-06		
OC-A0180-06		
OC-A0190-06		

x 5

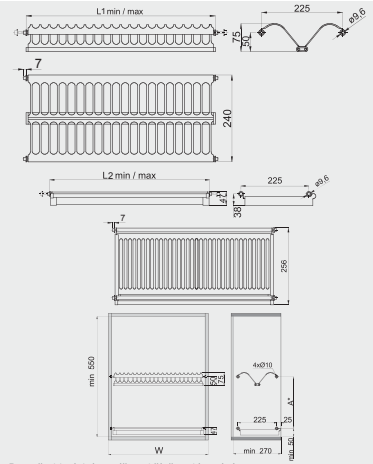

Rozměr A* závisí na výšce skříně a plánování prostoru (např. A = 275 mm)
Rozmer A* závisí na výške skrine a plánovaní priestoru (napr. A = 275 mm)
A * méret a szekrény magasságától és a hely tervezésétől függ (pl. A = 275 mm)
Dimensiunea A * depinde de înălțimea dulapului și de planificarea spațiului (de ex. A = 275mm)

L min./max.	W min./max.
430/480	450/475
530/580	550/575
630/680	650/675
730/780	750/775
830/880	850/875

Vestavný odkapávač jednoduchý
Vstavaný odkvapkávač jednoduchý
Edénycsepegtető állvány
Scurgator de vase

OC-A0660-06	kartáčovaná ocel kartáčovaná oceľ szálcsiszolt acél oțel periat	nerezová ocel nehrdzavejúca oceľ rozsdamentes acél oțel inoxidabil
OC-A0680-06		

x 5

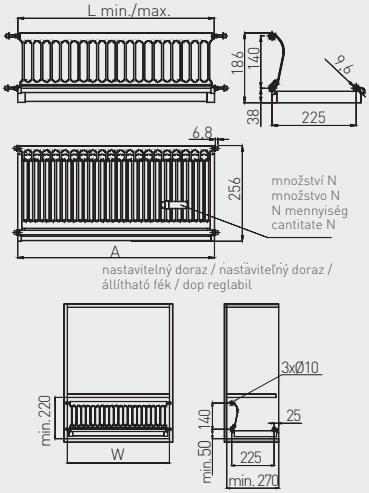

L min./max.	L min./max.	N
530/580	550/575	6
730/780	750/775	8