Fallenschloss Z-338
Serrure Z-338 avec boutons pression
Cerradura Z-338 a presión

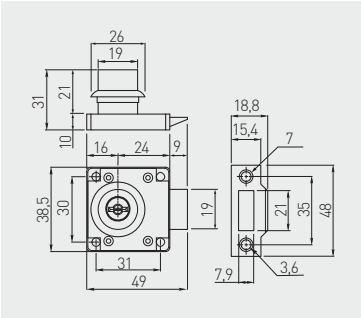

ZZ-ZN-338-01	Chrom / chrome / cromado	ZnAl, Stahl / ZnAl, acier / ZnAl, acero

Bolzenschloss B-105
Serrure de meuble B-105
Cerradura B-105 de bulón

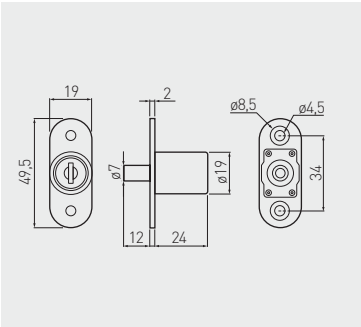

ZZ-B0-105-01	Chrom / chrome / cromado	ZnAl, Stahl / ZnAl, acier / ZnAl, acero